СЕРИЯ ARA 600 3-Х ТОЧЕЧНЫЙ

ТЕХНИЧЕСКИЕ ДАННЫЕ

Температура окружающей среды: _____ макс. +55°C
_____ мин. -5°C
Степень защиты: _____ IP41
Класс защиты: _____ II
Потребление энергии: 24 В _____ 2 ВА
230 В _____ 5 ВА
Масса: _____ 0.4 кг

CE LVD 2006/95/EC
EMC/86/336/EEC
RoHS 2002/95/EC

ЭЛЕКТРИЧЕСКОЕ ПОДКЛЮЧЕНИЕ

Электропривод должен подключаться через неподвижно смонтированный многополюсный разъем.

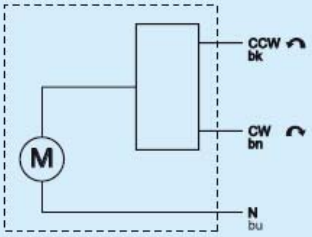

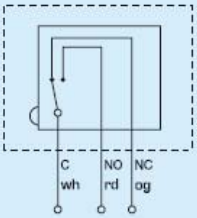

Привод, серии:
ARA641 — ARA644,
ARA651 — ARA654,
ARA661 — ARA664,
ARA671 — ARA674

Привод, серии:
ARA642, ARA644, ARA652, ARA654, ARA662, ARA664,
ARA672, ARA674, ARA692, ARA694
Приводы подключаются при помощи двух отдельных кабелей: один кабель для управления приводом и один кабель для вспомогательного выключателя.

Для установки позиции переключателя, удалите рукоятку привода и поверните зелёный кулачок втулки в желаемую позицию.

Размеры установки для приводов серии ARA600 со смесительными клапанами ESBE VRG100, VRG200 и VRB100

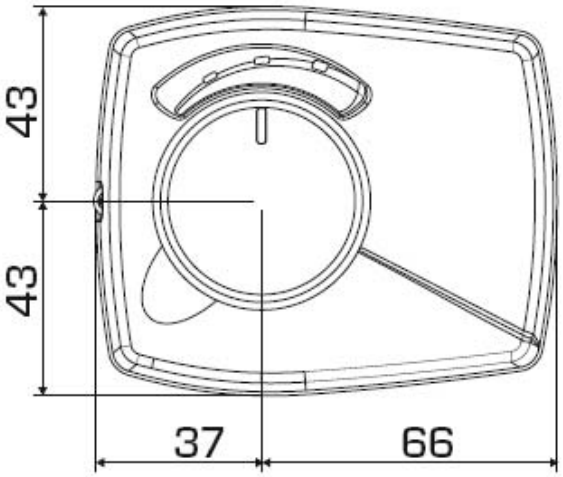

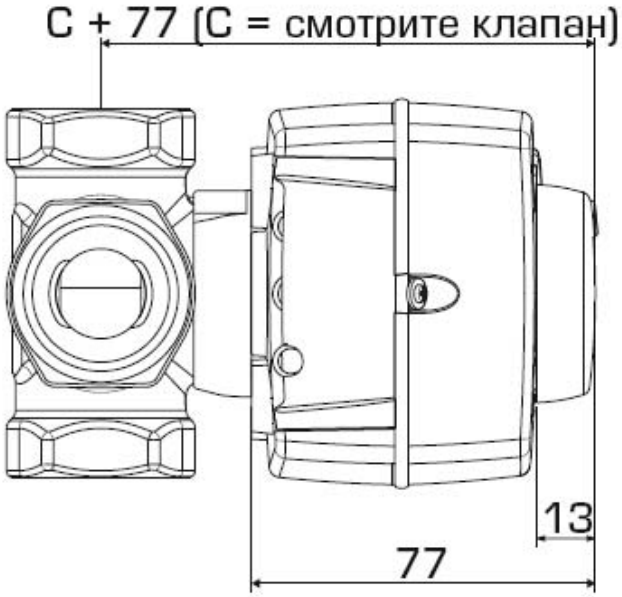

ПРИВОД СЕРИИ ARA600, 3-ТОЧЕЧНЫЙ 24 В ПЕРЕМЕННОГО ТОКА

Арт. номер	Наимено-вание	Электропитание	Время закрытия 90° [с]	Управляющий сигнал*	Крутящий момент [Нм]	Заменяет	Примеча-ние
1210 01 00	ARA643	24 В переменного тока, 50 Гц	30	3-точечное SPDT	6	–	
1210 02 00	ARA653	24 В переменного тока, 50 Гц	60	3-точечное SPDT	6	–	
1210 03 00	ARA663	24 В переменного тока, 50 Гц	120	3-точечное SPDT	6	62	
1210 04 00	ARA673	24 В переменного тока, 50 Гц	240	3-точечное SPDT	6	63	
1210 05 00	ARA693	24 В переменного тока, 50 Гц	120/240/480/1200	3-точечное SPDT	6	–	
1210 06 00	ARA644	24 В переменного тока, 50 Гц	30	3-точечное SPDT	6	–	1)
1210 07 00	ARA654	24 В переменного тока, 50 Гц	60	3-точечное SPDT	6	–	1)
1210 08 00	ARA664	24 В переменного тока, 50 Гц	120	3-точечное SPDT	6	62M	1)
1210 09 00	ARA674	24 В переменного тока, 50 Гц	240	3-точечное SPDT	6	63M	1)
1210 10 00	ARA694	24 В переменного тока, 50 Гц	120/240/480/1200	3-точечное SPDT	6	–	1)

ПРИВОД СЕРИИ ARA600, 3-ТОЧЕЧНЫЙ 230 В ПЕРЕМЕННОГО ТОКА

Арт. номер	Наимено-вание	Электропитание	Время закрытия 90° [с]	Управляющий сигнал*	Крутящий момент [Нм]	Заменяет	Примеча-ние
1210 11 00	ARA641	230 В переменного тока, 50 Гц	30	3-точечное SPDT	6	–	
1210 12 00	ARA651	230 В переменного тока, 50 Гц	60	3-точечное SPDT	6	65	
1210 13 00	ARA661	230 В переменного тока, 50 Гц	120	3-точечное SPDT	6	66	
1210 14 00	ARA671	230 В переменного тока, 50 Гц	240	3-точечное SPDT	6	67	
1210 15 00	ARA691	230 В переменного тока, 50 Гц	120/240/480/1200	3-точечное SPDT	6	67-20	
1210 16 00	ARA642	230 В переменного тока, 50 Гц	30	3-точечное SPDT	6	–	1)
1210 17 00	ARA652	230 В переменного тока, 50 Гц	60	3-точечное SPDT	6	65M	1)
1210 18 00	ARA662	230 В переменного тока, 50 Гц	120	3-точечное SPDT	6	66M	1)
1210 19 00	ARA672	230 В переменного тока, 50 Гц	240	3-точечное SPDT	6	67M	1)
1210 20 00	ARA692	230 В переменного тока, 50 Гц	120/240/480/1200	3-точечное SPDT	6	67-20M	1)

* 3-точечное SPDT = Single Pole Double Throw (3-точечное управление) Примечание 1) С предварительно установленным вспомогательным выключателем

ESBE®
107996 г.Москва
Ул.Гиляровского д.65 стр.1
Тел: 8(495) 646-58-12
Факс: 8(495) 646-58-12
e-mail: info@esberus.ru