РОТАЦИОННЫЕ МОТОРИЗОВАННЫЕ КЛАПАНЫ

КОМПЛЕКТ ПРИСОЕДИНЕНИЙ

СЕРИЯ KTD100

Комплект присоединений с наружной резьбой для использования в клапанах с наружней резьбой.

KTD100
Наружная резьба

ВЕРСИИ

В каждой упаковке содержится три детали для каждого присоединения, гайки и прокладки.

ПОДХОДЯЩИЕ КЛАПАНЫ

Комплект присоединений серии KTD100 легче всего оснастить смесительными клапанами ESBE:

- Серия VRG132
- Серия VRG142
- Серия VRG232
- Серия VRG332
- Серия VRB142

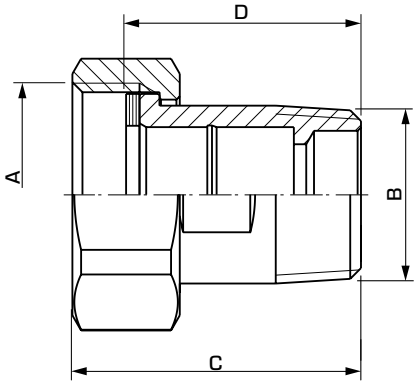

ТЕХНИЧЕСКИЕ ХАРАКТЕРИСТИКИ

Номинальное рабочее давления: 10 бар
Температура теплоносителя: макс. +180°C, мин. -20°C
Присоединение - конструкция с ниппелем:
в соответствии с EN 1254-4
Внутренняя резьба (G), ISO 228/1
Наружная резьба (R), EN 10226-1

Материалы
Гайка: Латунь CW 614N
Деталь присоединения:
Стойкая к коррозии латунная поверхность, DZR*
Прокладка: Клингерсил C-4400

* Подходит для систем питьевого водоснабжения

PED 2014/68/EU, статья 4.3

СЕРИЯ KTD112 С НАРУЖНЕЙ РЕЗЬБОЙ (3 ПРИСОЕДИНЕНИЯ/УПАКОВКА)

Арт. номер	Наименование	Присоединение		Размер		Примечание	Масса [кг]
		A	B	C	D		
3655 17 00	KTD112	G 1"	R ¾"	43	35		0.36
3655 18 00	KTD112	G 1¼"	R 1"	48.5	40		0.63
3655 19 00	KTD112	G 1½"	R 1¼"	55.5	45		0.97
3655 20 00	KTD112	G 2"	R 1½"	62	50		1.32
3655 21 00	KTD112	G 2¼"	R 2"	68	55		2.18

© Авторские права. Сохраняет за собой право на изменения.